ГАБАРИТНЫЕ, УСТАНОВОЧНЫЕ, ПРИСОЕДИНИТЕЛЬНЫЕ РАЗМЕРЫ И МАССА ТРАНСФОРМАТОРОВ ТОКА ТШЛ-СВЭЛ-0,66-1(2)

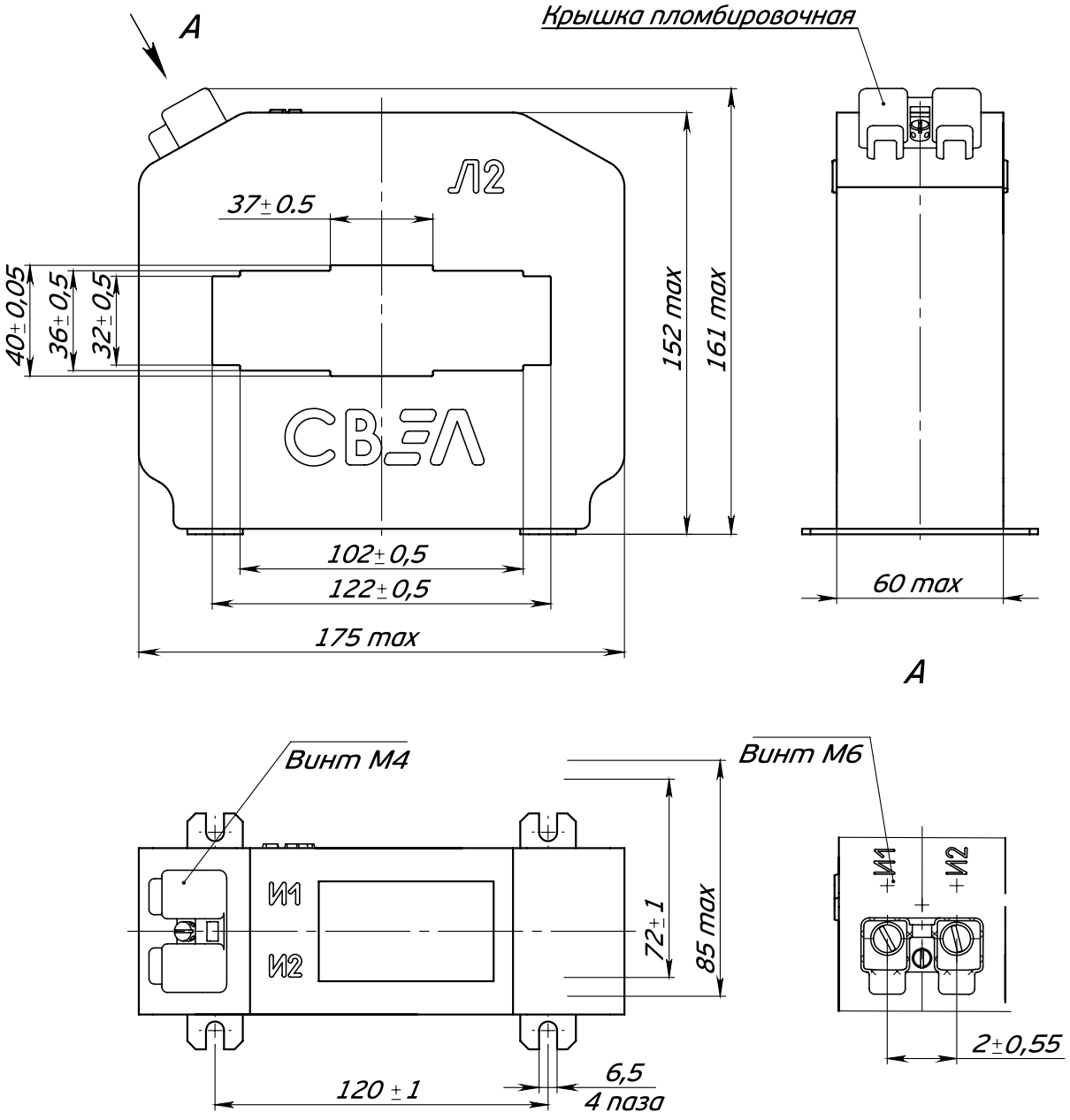

Рис.1 - Общий вид трансформатора ТШЛ-СВЭЛ-0,66-1

масса max 3 кг

© АО «Группа «СВЭЛ», 2023

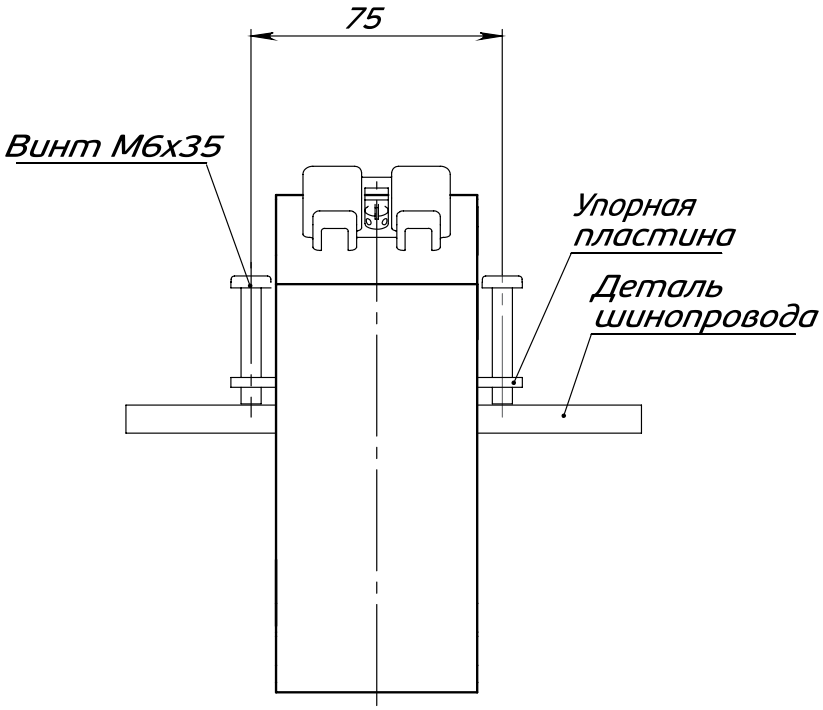

Рис.2 - Общий вид трасформатора ТШЛ-СВЭЛ-0,66-2 (остальное смотри рис.1)

© АО «Группа «СВЭЛ», 2023

ГАБАРИТНЫЕ, УСТАНОВОЧНЫЕ, ПРИСОЕДИНИТЕЛЬНЫЕ РАЗМЕРЫ И МАССА ТРАНСФОРМАТОРОВ ТОКА ТШЛ-СВЭЛ-0,66-3(4)

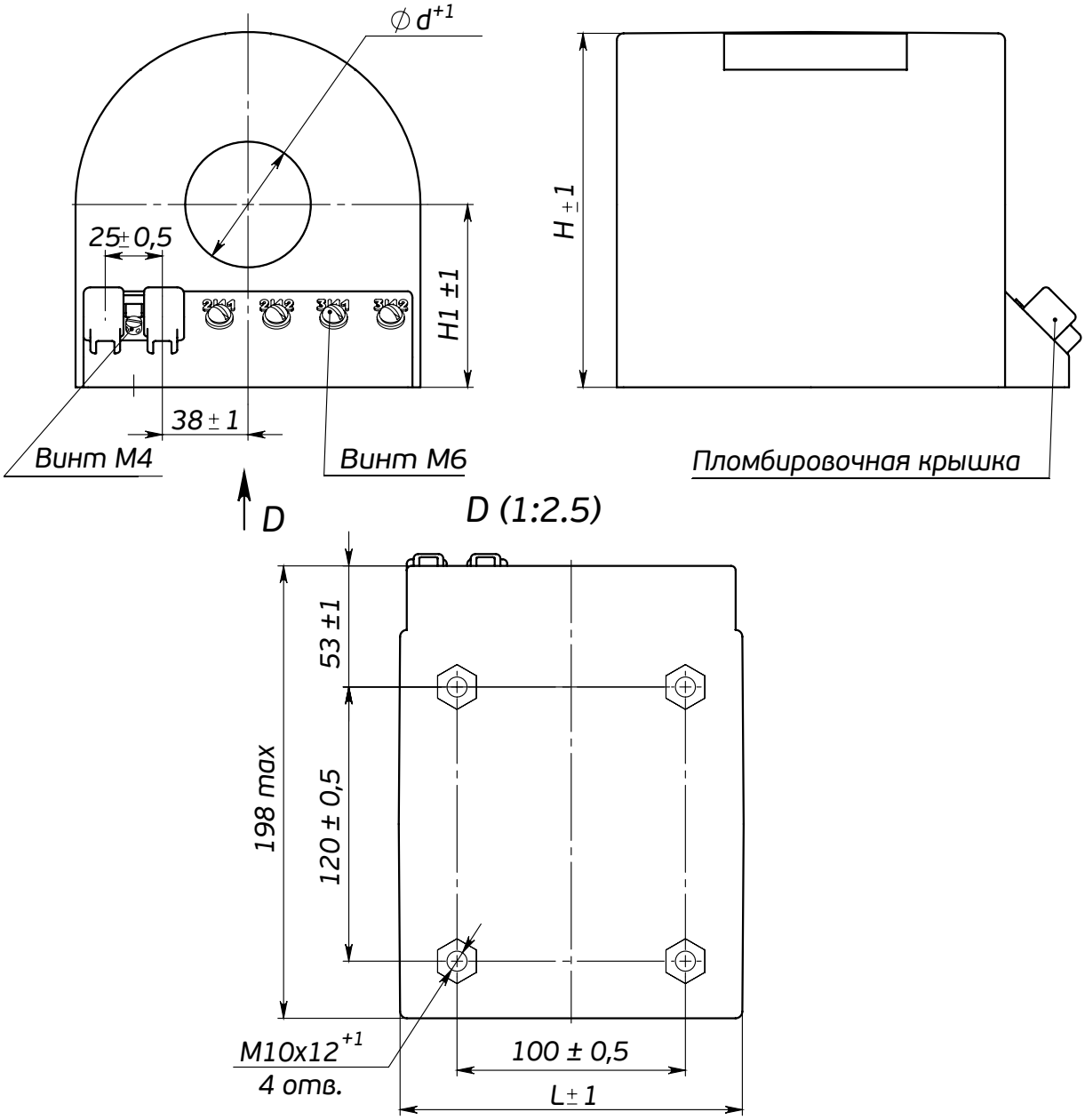

Таблица - Исполнения трансформаторов ТШЛ-0,66-3(4)

© АО «Группа «СВЭЛ», 2023